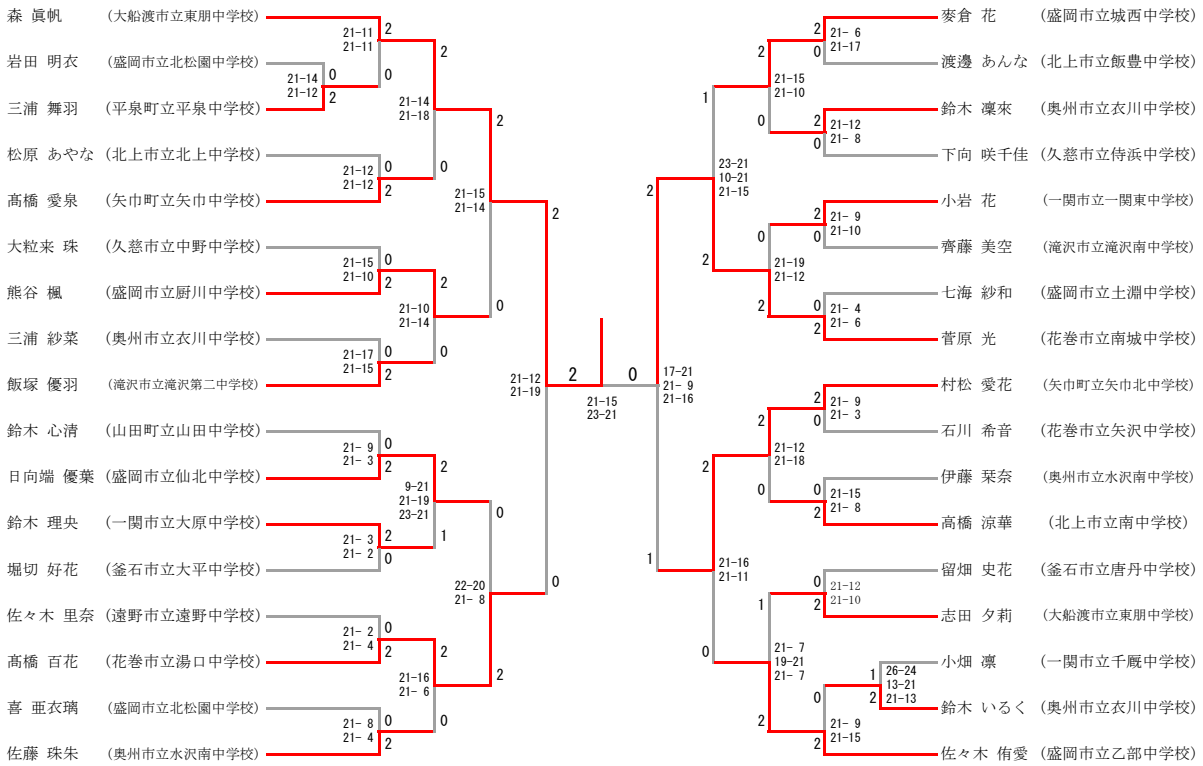令和３年度岩手県中学校総合体育大会バドミントン競技　女子シングルス